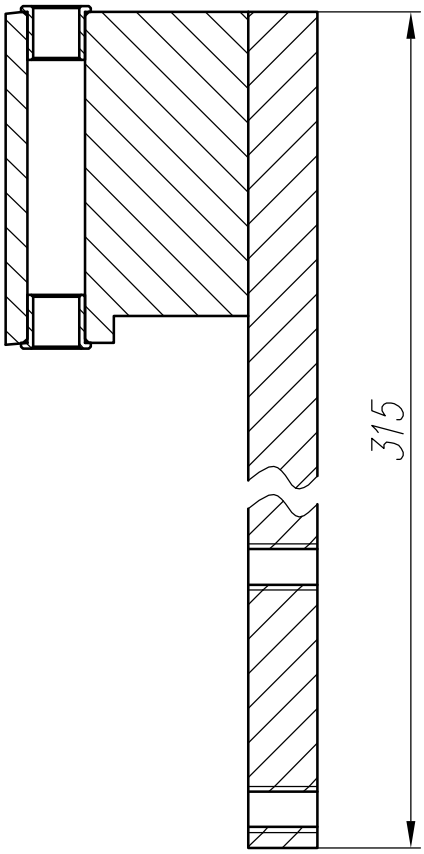

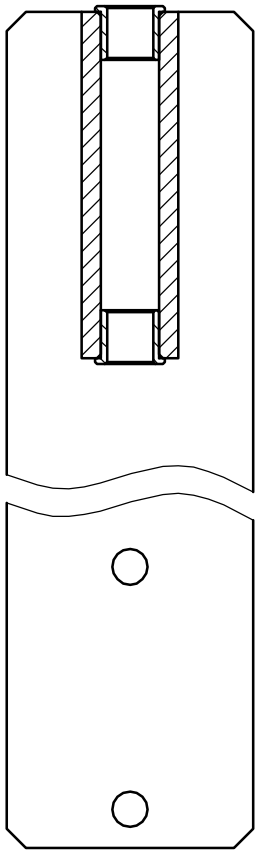

Первое применение

Справочный N

Подп. и дата

Инв. N дубл.

Взам. инв. N

Подп. и дата

Инв. N подл.

Изм.	Лист	N докум.	Подп.	Дата
Разраб.		Жукова		27.04.06
Пров.				
Утв.				

508–П–02.04СБ

Кронштейн

Лит.	Масса	Масшт.
		1:2
Лист	Листов 1	